Transformadores de Corriente de Media Tensión uso Interior

Indoor Current Transformers, Medium Voltage

Modelo
TT30

Type
TT30

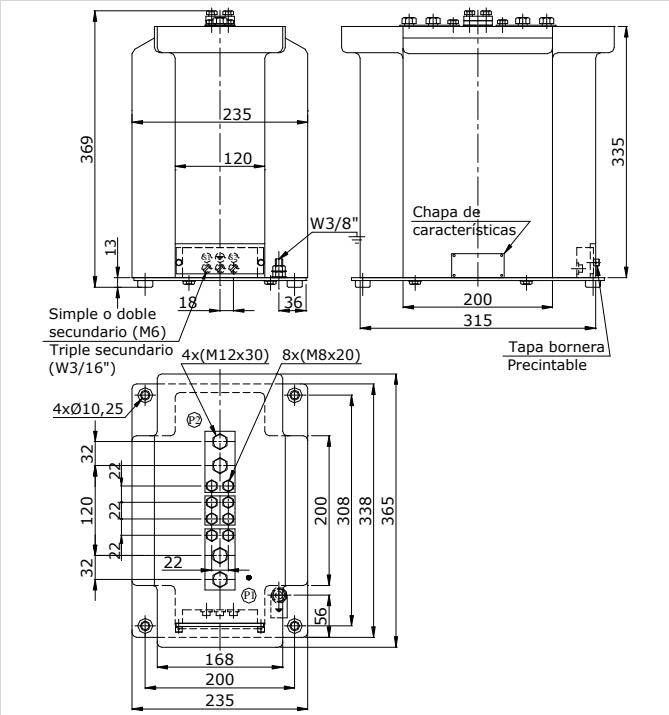

Peso aproximado: 50 kg

Tensión de servicio: **hasta 36 kV**
Corriente primaria nominal: **5 a 2500 A**
Corriente secundaria nominal: **5 o 1 A**
Alcances: **Simple o Doble primario – Simple o doble secundario**
Aislación: **Seca-Resina**
Uso: **interior**
Frecuencia: **50-60 Hz (a pedido)**

Service Voltage: ***up to 36 kV***
Rated Primary Current: ***5 to 2500 A***
Rated Secondary Current: ***5 or 1 A***
Type: ***Single or double primary – Single or double secondary***
Insulation: ***Dry-Resin***
Use: ***Indoor***
Frequency: ***50-60 Hz (upon request)***

Modelo / *Type*	Corriente Primaria Nominal / *Rated Primary Current* A	Corriente Secundaria nominal / *Rated Secondary Current* A	Corriente de cortocircuito / *short-circuitcurrent* In	Potencia / *Burden* VA	Clase / *Class*	Factor de Seguridad / *Safety Factor*
TT30	Simple primario / *Single primary* 5 a/*to* 2500 Dobleprimario / *Double primary* 5-10 a/*to* 500-1000	5 o/*or* 1	80 - otros valores bajo pedido / *Other values available upon request*	Doble núcleo / *Double core* Medición / *Measuring* 30 Protección / *Protection* 60	0.5 o/*or* 1; 5P-10P	Medición / *Measuring* < 5 Protección / *Protection* > 10

Clase 0,5s y 0,2s bajo pedido.
Class 0.5s and 0,2s upon request.

Para valores de corrienteprimaria y/o secundarias, como así también para otras prestaciones, consultar con nuestro servicio técnico.
For other values of primary and/or secondary currents, as well as other characteristics, please contact our Technical Service department.

Tait S.A.I.C.A. Transformadores para Medición
Administración y Ventas: Av. Salvador M. del Carril 2273 I C1419GZB I Buenos Aires, Argentina
Tel: (5411) 4574-2040 I Fax: (5411) 4574-0433 I Planta Fabril: Pareja 2286 I e-mail: info@taitsa.com.ar I www.taitsa.com.ar